RAPID SL

Módulo para WC, altura de instalación 1.13 m

MODEL # 38528001

Pure Freude an Wasser

GROHE

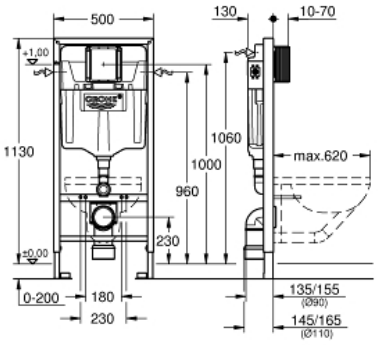

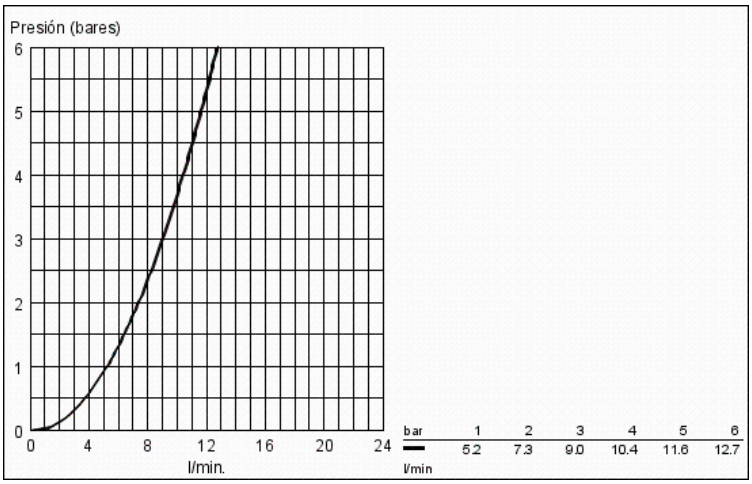

Product Description:
RAPID SL
Módulo para WC, altura de instalación 1.13 m

Standard Specification:
Cisterna empotrada GD 2
Montaje en tabique con montantes
y/o delante de pared resistente.
Para montaje en seco, completamente premontado,
Homologado por TÜV
2 pernos con tuercas para colgar la taza
Distancia entre pernos 180 y 230 mm.
codo de desagüe Ø 90 mm
Reductor Ø 90/110 mm
Cisterna GD2, 6 - 9 l, contiene las siguientes características:
Ajuste de fábrica a 6l. y 3l.
Válvula de descarga **neumática** AV1 que ofrece
dos opciones: **Dual Flush** o **Descarga única**.
4 entradas de conexión: izquierda, derecha, por detrás o superior.
Silencioso, grupo acústico I
Aislada contra condensaciones
sin necesidad de herramientas para la instalación
de la alimentación
Montaje vertical u horizontal del pulsador
para la instalación en la pared, solicite los anclajes
38 558 00M (se venden por separado)
para la instalación de pulsadores pequeños
necesario accesorio 40 911 000 (en venta por separado)

Color:
❑ 38528001