DSH 785 Campana Decorativa de pared de 70 cm con motor ECOPOWER

Eficiencia energética A

LED

Programador de tiempo de aspiración

DESCRIPCIÓN	Campana Decorativa de pared de 70 cm con motor ECOPOWER
GAMA	Total
COLORES	
REFERENCIA	REF. 40484201 EAN. 8421152157343

DSH 785

CARACTERÍSTICAS

Mandos electrónicos retro iluminados con display blanco
Tres velocidades + intensiva
Programador del tiempo de aspiración
Barra de iluminación LED
Motor blindado de doble turbina ECOPOWER
Capacidades de extracción: min.305 m3/h – máx.735 m3/h
Potencia sonora: min.54 dBA – máx.68 dBA
Posibilidad de funcionamiento en recirculación (SET 1/N1)

TEKA

DSH 785

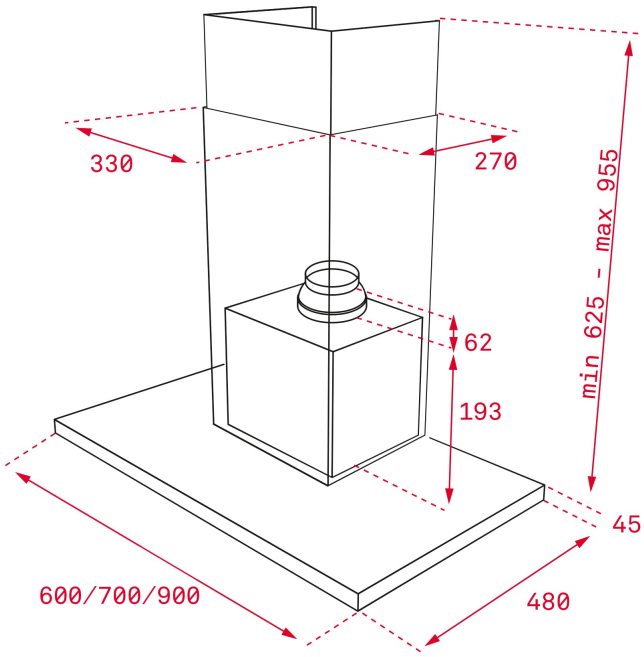

DIMENSIONES

Altura del producto (mm): 670-1000
Anchura del producto (mm): 900
Profundidad del producto (mm): 480
Longitud del producto (mm):
Peso del producto (Kg): 14,02

ESPECIFICACIONES TÉCNICAS

CARACTERÍSTICAS

Tipo de campana: Horizontal
Estilo: Decorativas
Certificados: CE; CB; Rohs
Ø Salida (mm): 150
Tipo de luz interior: LED
Consumo de la luz interior (W): 6
Enchufe: Schuko plug
Fuente de alimentación (V): 220-240
Frecuencia (Hz): 50
Potencia total de la campana (W): 286
Número de motores: 1
Potencia del motor (W): 280
Capacidad de extracción-salida libre (m3/h): 920

EU REGULACIÓN NO. 65/2014 &66/2104

Consumo anual de energía AEC (kWh/año): 54,7
Clase energética: A
Eficiencia dinámica de fluidos (FDEhood): 31,0
Clase de eficiencia Fluid Dynamic: A
Eficiencia de la iluminación (Lehood) lux/Watt: 55,2

Clase de eficiencia de la iluminación: A
Clase de eficiencia en el filtrado de grasa : C
Flujo de aire (Qmin) m3/h: 305
Caudal de aire máximo (Qmax): 586
Flujo de aire (Qboost): 735
Potencia sonora (LwA) velocidad min (dB): 54
Potencia sonora (lwa) velocidad máxima (dB): 68
Potencia sonora (LwA) velocidad intensiva (dB): 72
Potencia en modo off (Po) w: 0,25
Índice de eficiencia energética (EEI): 53,2
Factor de aumento de tiempo: 0,9
Entrada de energía eléctrica en punto de máximo rendimiento (Wbep): 153,1
Potencia nominal dsistema de iluminación (WL) w: 6
Iluminación media del sistema de iluminación sobre superficie de cocción (Emiddle) lux: 331

ACCESORIOS

Válvula anti-retorno: Sí
Reducción de salida: Sí
Extensión de salida: No
Filtro de carbón (opcional): D4C
Descripción del filtro de carbón: FILTRO CARBON ACTIVO D4C
Kit de recirculación convencional (con cubre tubos): 40490147

MODELOS

Número de filtros: 2
Tipo de filtros: Filtros metálicos decorativos inox
Panel de control: Electronico
Tiempo de retardo: Sí
Indicador de saturación de filtro: Sí
Número de velocidades: 3+1

DSH 785
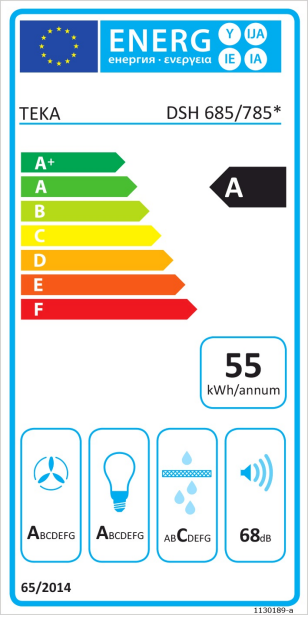
ETIQUETA ENERGÉTICA